г.СПб, ул.10-я Красноармейская д. 23
помещение 21, тел. 8 (911) 270-94-03
www.fibrodekor.ru

АЛЬБОМ ТЕХНИЧЕСКИХ РЕШЕНИЙ

ПО МОНТАЖУ ДЕКОРАТИВНЫХ ИЗДЕЛИЙ ИЗ СТЕКЛОФИБРОБЕТОНА

Альбом технических решений (АТР) является основанием для разработки рабочей документации на устройство и монтаж навесных вентилируемых фасадов с обязательным выполнением привязки технических решений к конкретным условиям строительства и обоснованием этих решений прочностными расчетами.
ВНИМАНИЕ! АТР не является документом прямого действия! В рабочих проектах не допускается прямые ссылки на АТР без привязки к местным условиям!

Москва 2017 г.

Инвестиции в красивые дома

ЭЛЕМЕНТЫ ОБЛИЦОВОЧНОЙ КОНСТРУКЦИИ

Принципиальная конструктивная схема линейного карниза

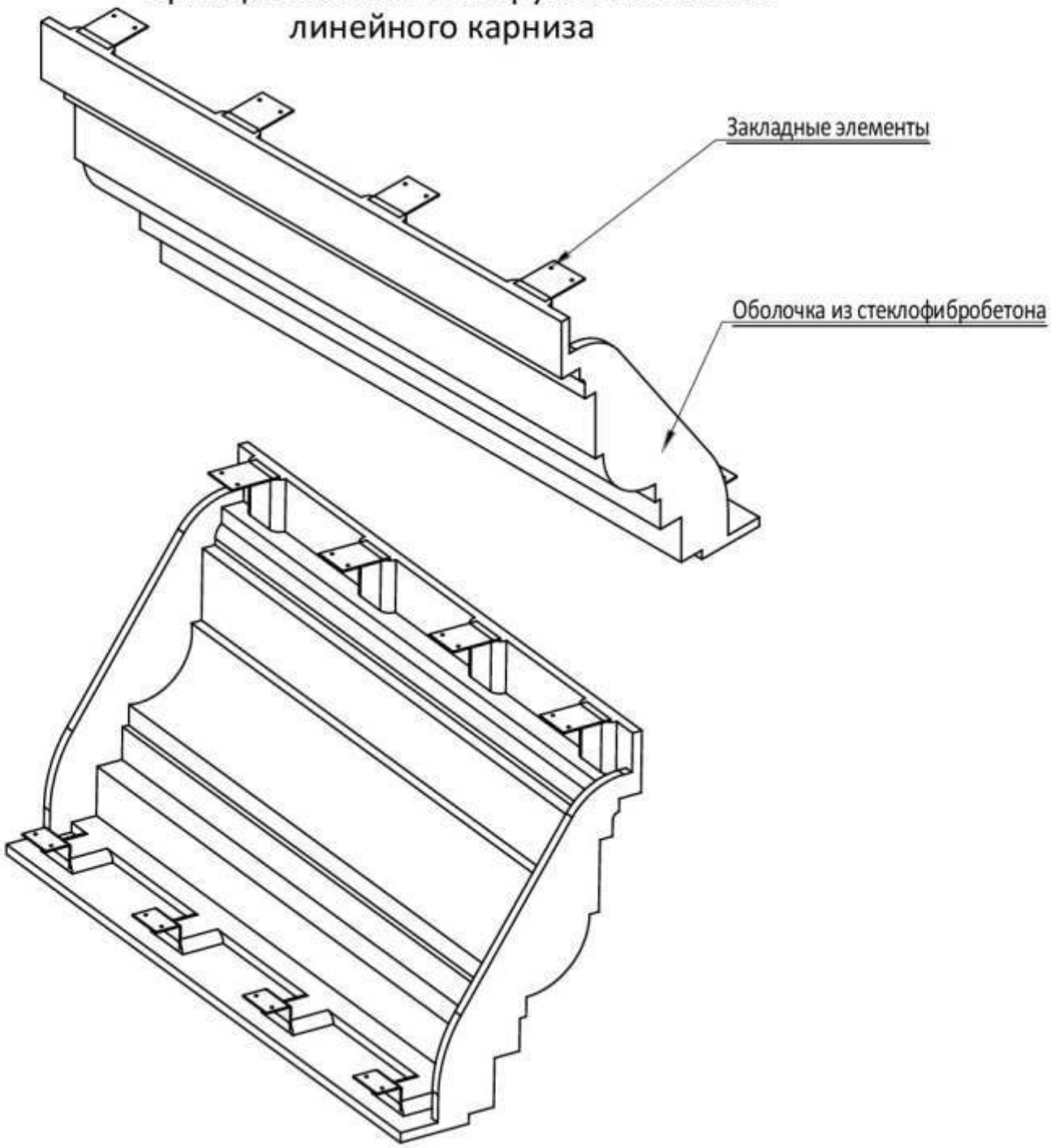

Материал оболочки карниза - стеклофибробетон толщиной 15-20мм.
Материал закладных изделий - сталь оцинкованная или нержавеющая толщиной 2мм.
Количество закладных элементов принимается по расчету (См. лист 3.1.20)
Технология изготовления декоративных изделий по ТУ 5746-122-46854090-2013

г.СПб, ул.10-я Красноармейская д. 23
помещение 21, тел. 8 (911) 270-94-03
www.fibrodekor.ru

ЭЛЕМЕНТЫ ОБЛИЦОВОЧНОЙ КОНСТРУКЦИИ

Принципиальная конструктивная схема углового карниза (внешний угол)

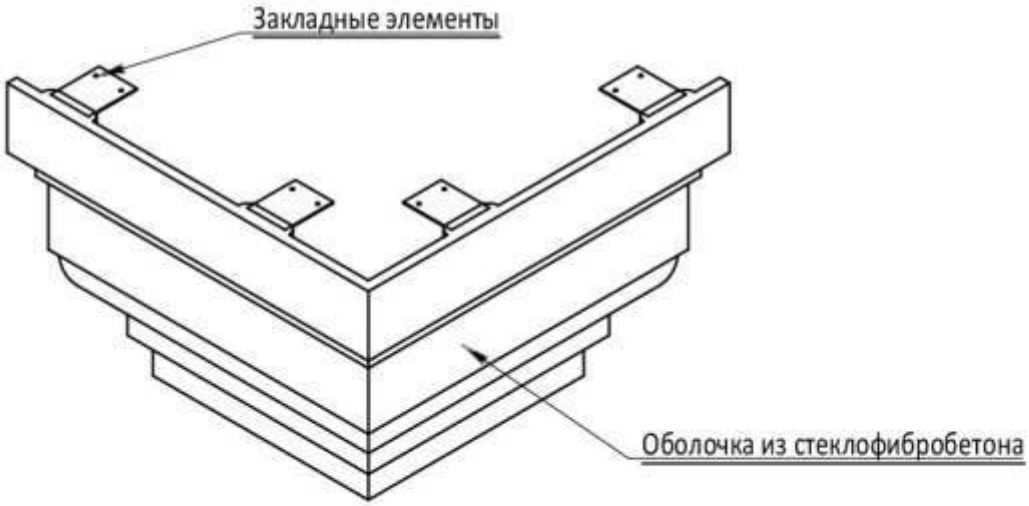

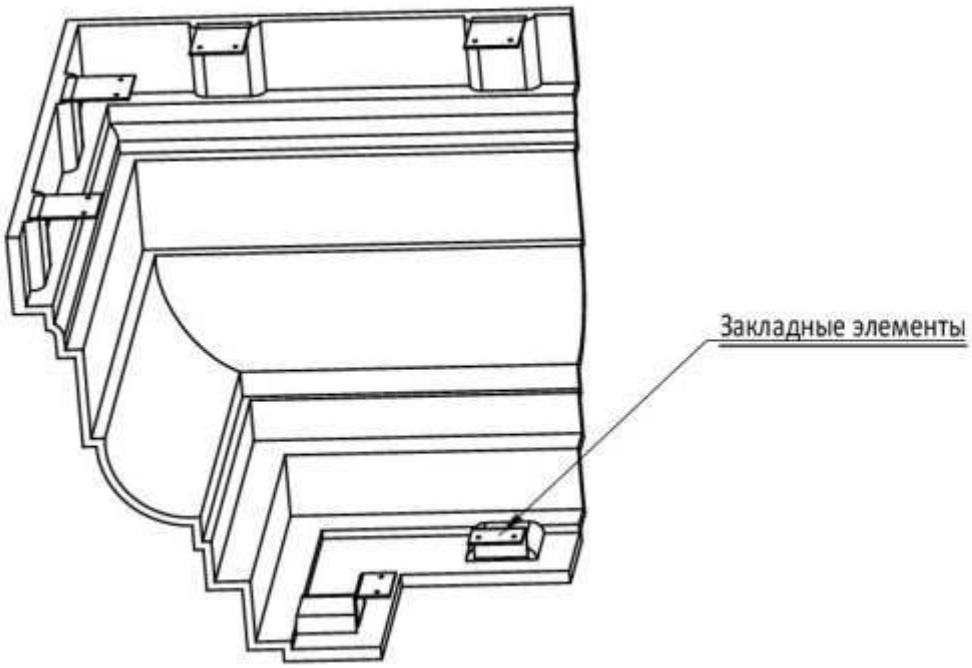

Материал оболочки карниза - стеклофибробетон толщиной 15-20мм.
Материал закладных изделий - сталь оцинкованная или нержавеющая толщиной 2мм.

г.СПб, ул.10-я Красноармейская д. 23
помещение 21, тел. 8 (911) 270-94-03
www.fibrodekor.ru

ЭЛЕМЕНТЫ ОБЛИЦОВОЧНОЙ КОНСТРУКЦИИ

Принципиальная конструктивная схема углового карниза (внутренний угол)

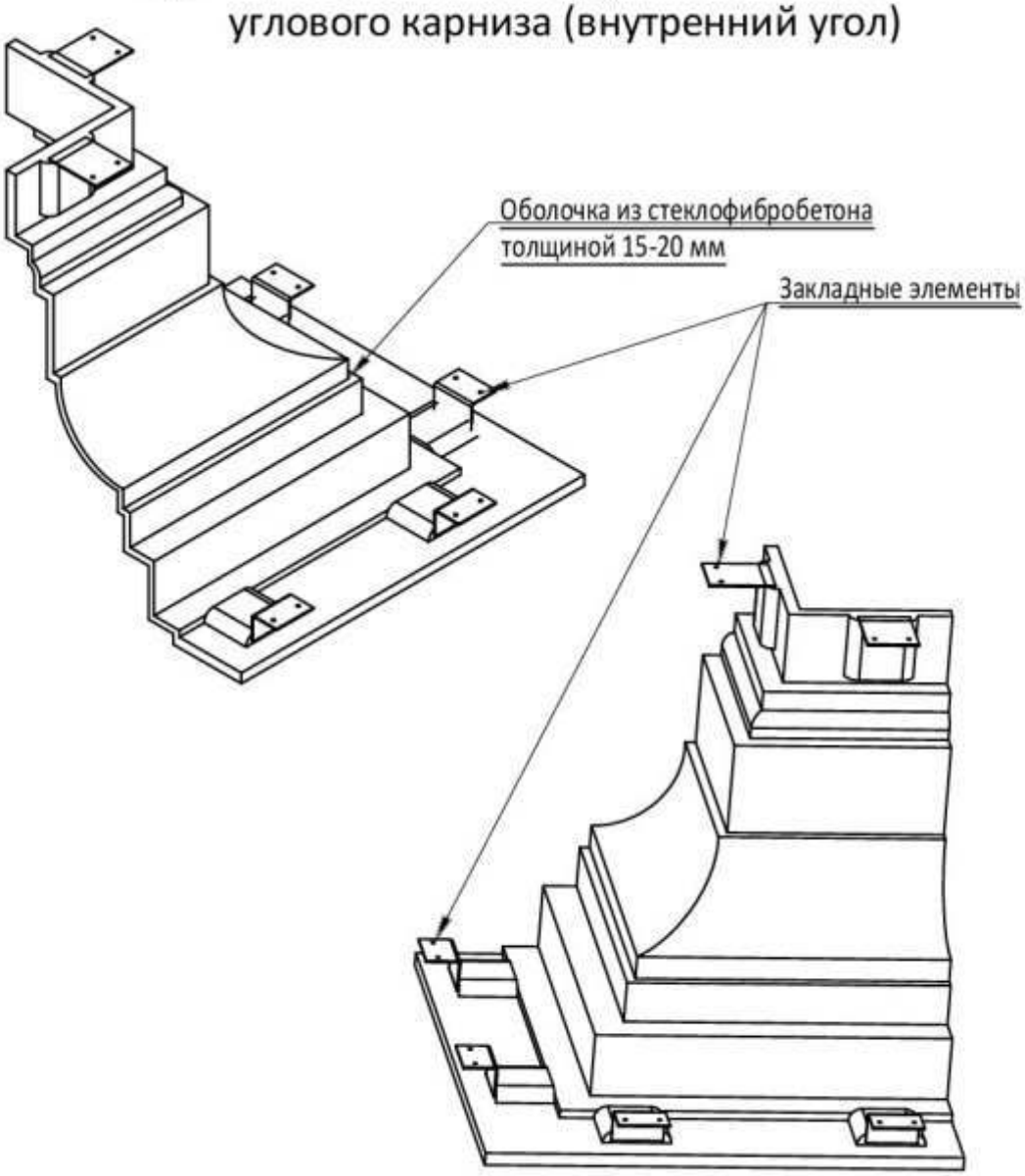

Материал оболочки карниза - стеклофибробетон толщиной 15-20мм.
Материал закладных изделий - сталь оцинкованная или нержавеющая толщиной 2мм.

г.СПб, ул.10-я Красноармейская д. 23
помещение 21, тел. 8 (911) 270-94-03
www.fibrodekor.ru

ЭЛЕМЕНТЫ ОБЛИЦОВОЧНОЙ КОНСТРУКЦИИ

Принципиальная конструктивная схема верхней части колонны

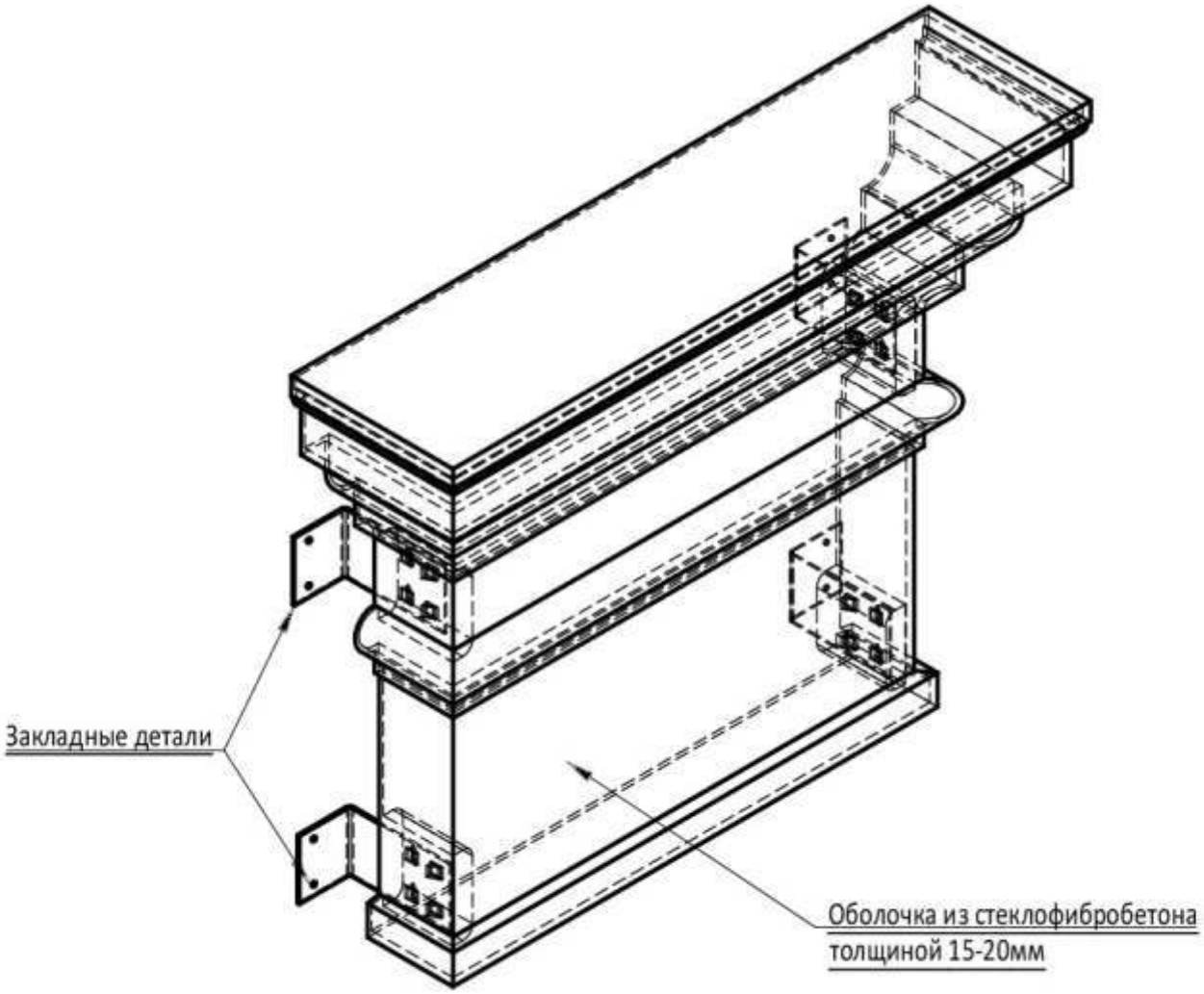

Материал оболочки карниза - стеклофибробетон толщиной 15-20мм.
Материал закладных изделий - сталь оцинкованная или нержавеющая толщиной 2мм.

г.СПб, ул.10-я Красноармейская д. 23
помещение 21, тел. 8 (911) 270-94-03

www.fibrodekor.ru

ЭЛЕМЕНТЫ ОБЛИЦОВОЧНОЙ КОНСТРУКЦИИ

Принципиальная конструктивная схема средней части колонны

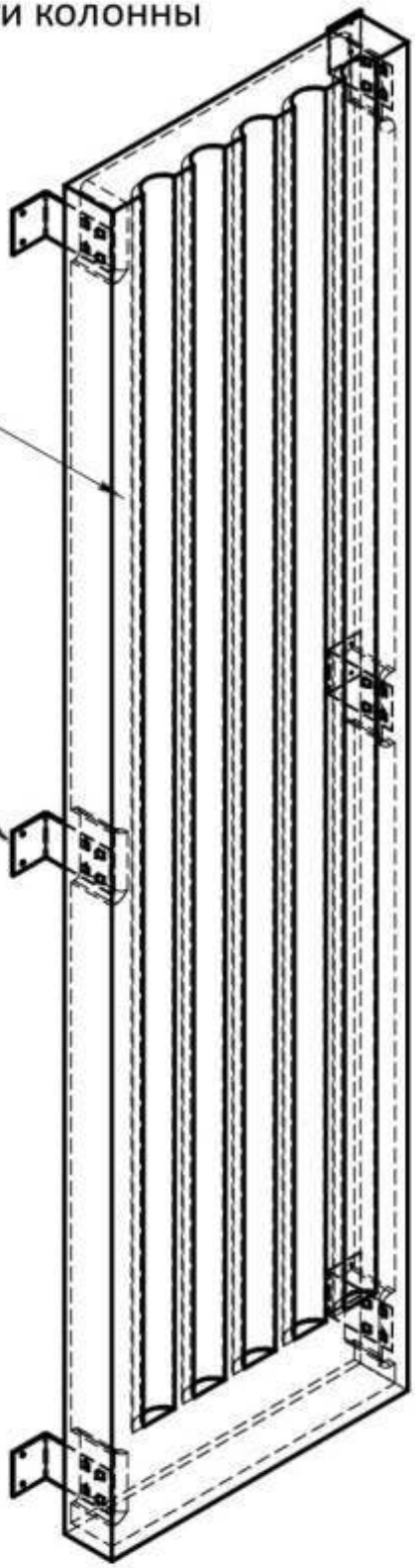

Материал оболочки карниза - стеклофибробетон толщиной 15-20мм. Материал закладных изделий - сталь оцинкованная или нержавеющая толщиной 2мм.

г.СПб, ул.10-я Красноармейская д. 23
помещение 21, тел. 8 (911) 270-94-03

www.fibrodekor.ru

ЭЛЕМЕНТЫ ОБЛИЦОВОЧНОЙ КОНСТРУКЦИИ

Принципиальная конструктивная схема основания колонны (тумба)

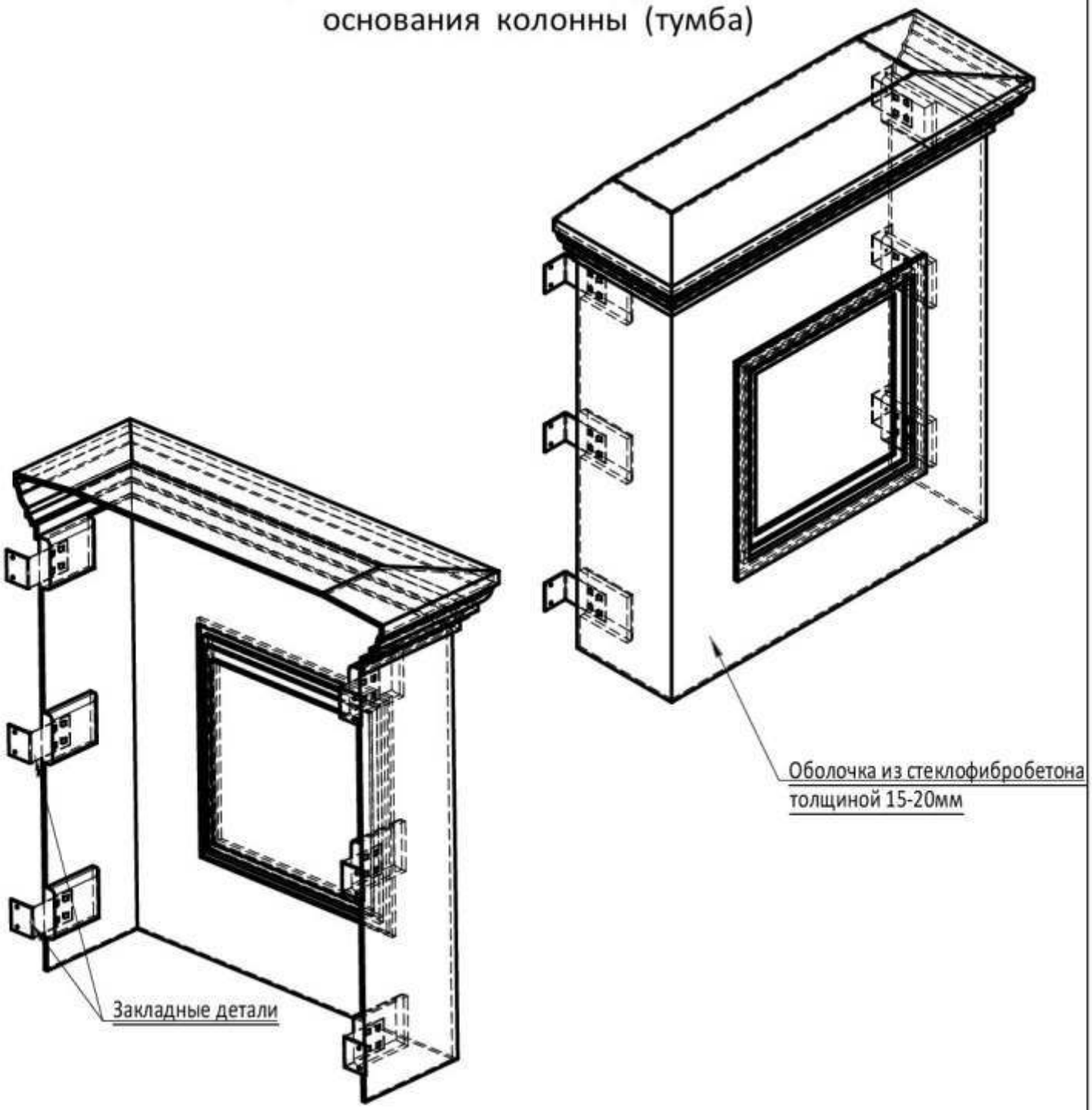

Материал оболочки карниза - стеклофибробетон толщиной 15-20мм.
Материал закладных изделий - сталь оцинкованная или нержавеющая толщиной 2мм.

г.СПб, ул.10-я Красноармейская д. 23
помещение 21, тел. 8 (911) 270-94-03
www.fibrodekor.ru

ЭЛЕМЕНТЫ ОБЛИЦОВОЧНОЙ КОНСТРУКЦИИ

Принципиальная схема установки колонны

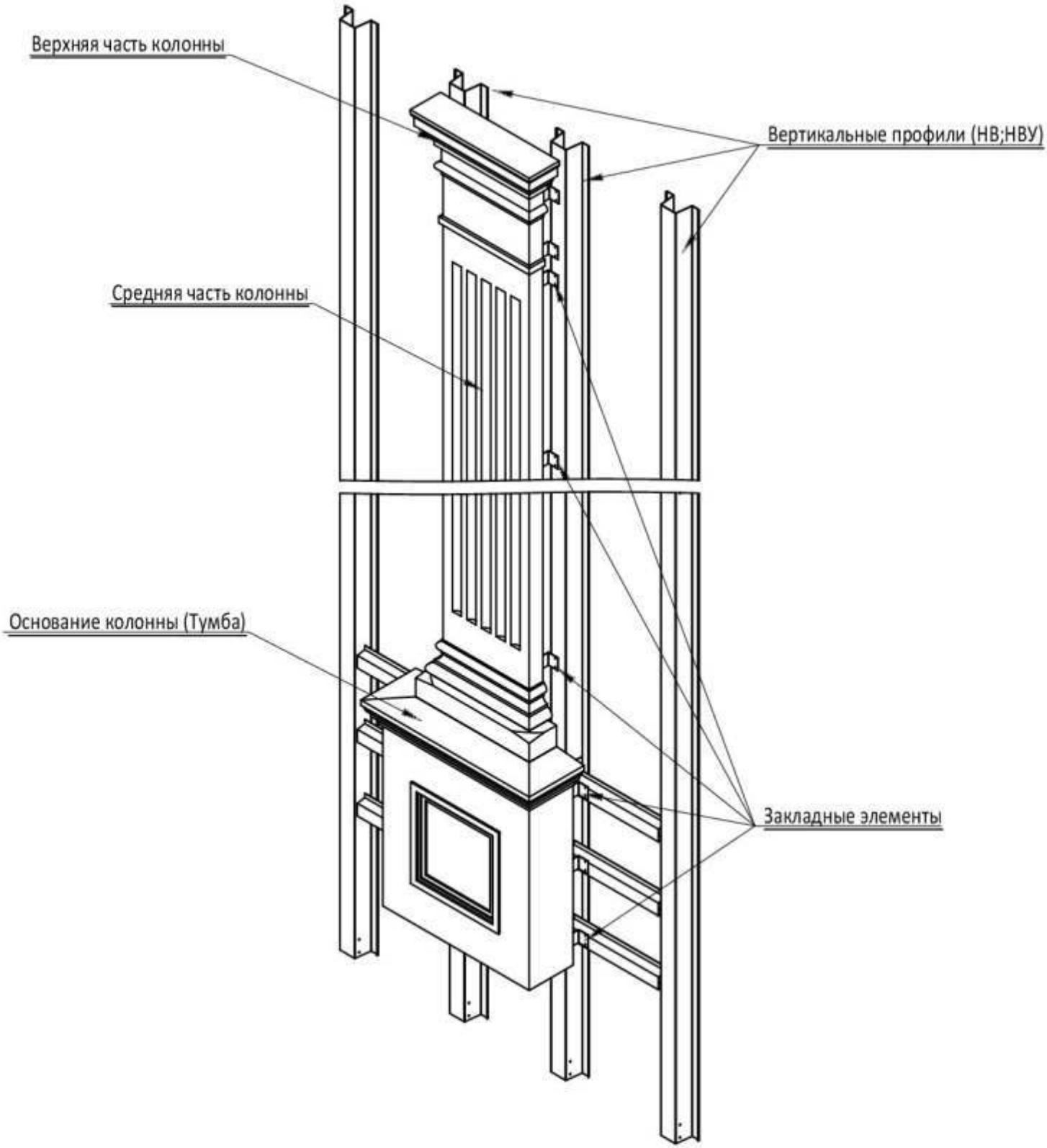

г.СПб, ул.10-я Красноармейская д. 23
помещение 21, тел. 8 (911) 270-94-03

www.fibrodekor.ru

ЭЛЕМЕНТЫ ОБЛИЦОВОЧНОЙ КОНСТРУКЦИИ

Принципиальная схема установки карниза

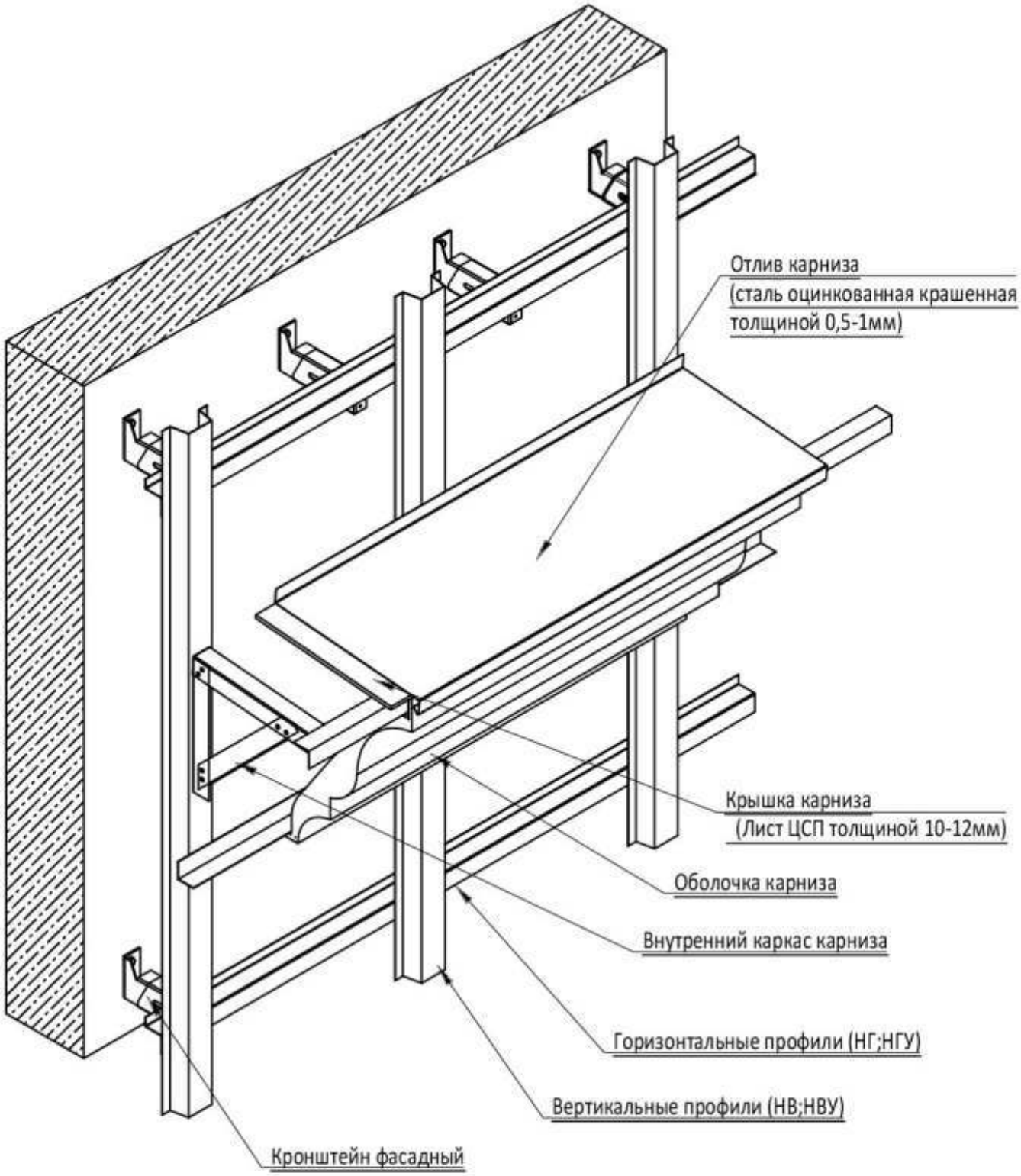

г.СПб, ул.10-я Красноармейская д. 23
помещение 21, тел. 8 (911) 270-94-03

www.fibrodekor.ru

ЭЛЕМЕНТЫ ОБЛИЦОВОЧНОЙ КОНСТРУКЦИИ

Принципиальная конструктивная схема углового элемента (внешний угол)

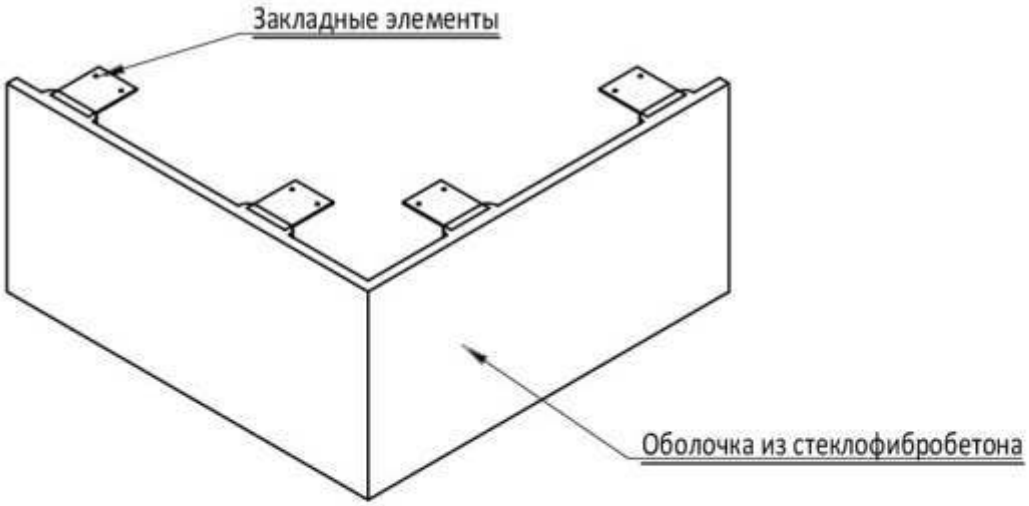

Принципиальная конструктивная схема плоской панели из стеклофибробетона

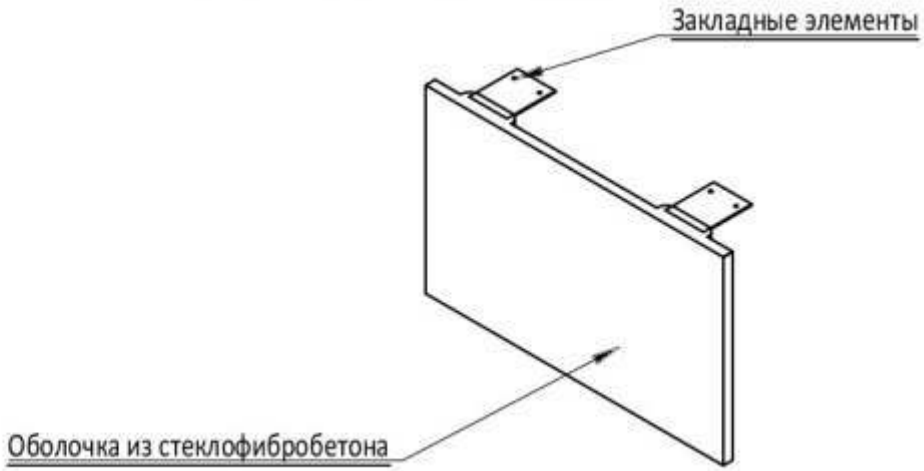

Материал оболочки карниза - стеклофибробетон толщиной 15-20мм.
Материал закладных изделий - сталь оцинкованная или нержавеющая толщиной 2мм.

г.СПб, ул.10-я Красноармейская д. 23
помещение 21, тел. 8 (911) 270-94-03
www.fibrodekor.ru

ЭЛЕМЕНТЫ ОБЛИЦОВОЧНОЙ КОНСТРУКЦИИ

Принципиальная схема крепления П-образных закладных деталей в декоративных изделиях из стеклофибробетона

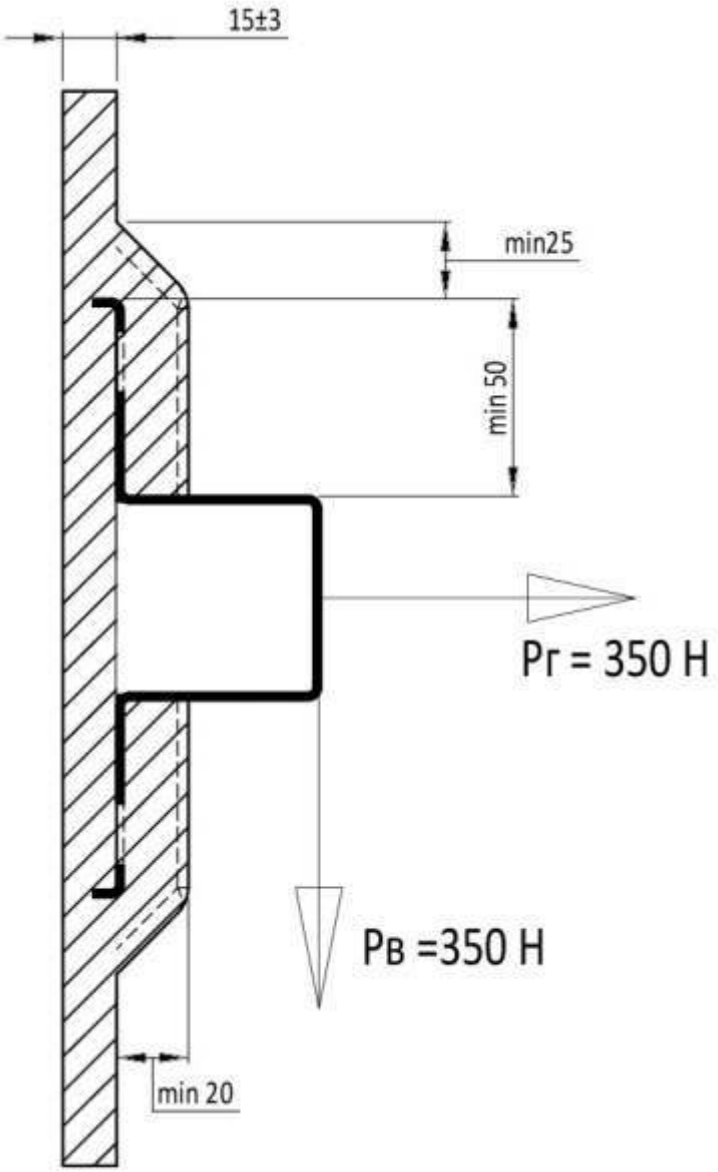

1. Расчетное вырывающее усилие перпендикулярно заделке закладной детали Pг=Pв = 350Н.
2. Закладная деталь устанавливается в тело декоративного элемента в процессе заливки изделия.
3. Время выдержки изделия после заливки - 21 день.

г.СПб, ул.10-я Красноармейская д. 23
помещение 21, тел. 8 (911) 270-94-03
www.fibrodekor.ru

ЭЛЕМЕНТЫ ОБЛИЦОВОЧНОЙ КОНСТРУКЦИИ

Принципиальная схема геометрических параметров внутренних и внешних углов в декоративных изделиях из стеклофибробетона

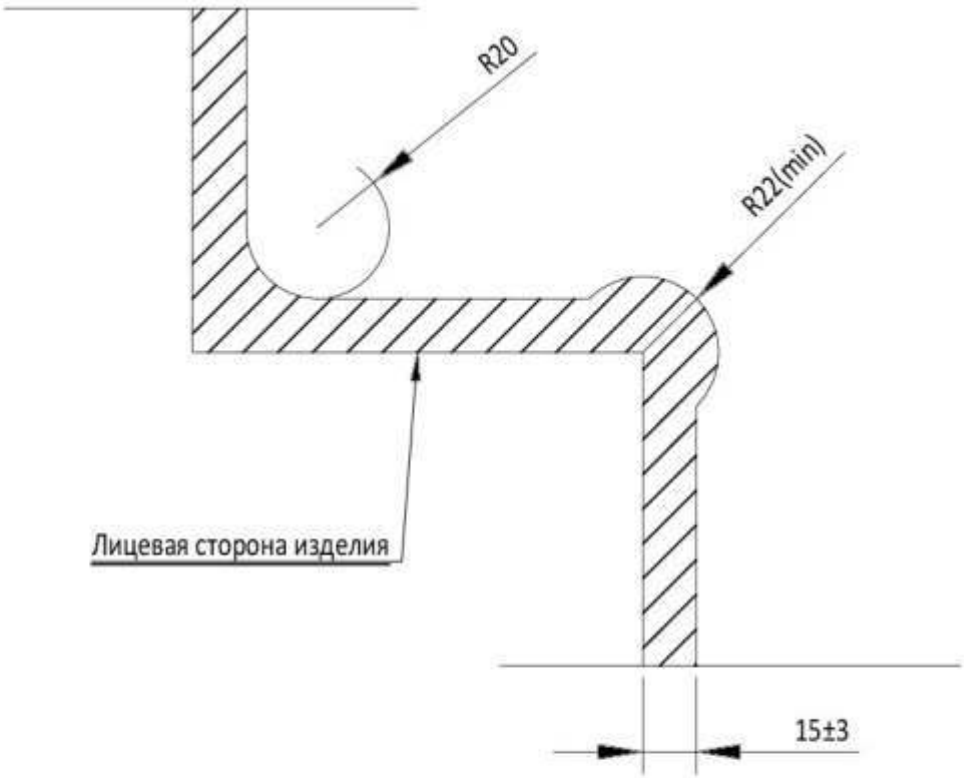

г.СПб, ул.10-я Красноармейская д. 23
помещение 21, тел. 8 (911) 270-94-03
www.fibrodekor.ru

г.СПб, ул.10-я Красноармейская д. 23
помещение 21, тел. 8 (911) 270-94-03
www.fibrodekor.ru

Крепление изделий из декоративного стеклофибробетона
ВАРИАНТ 1

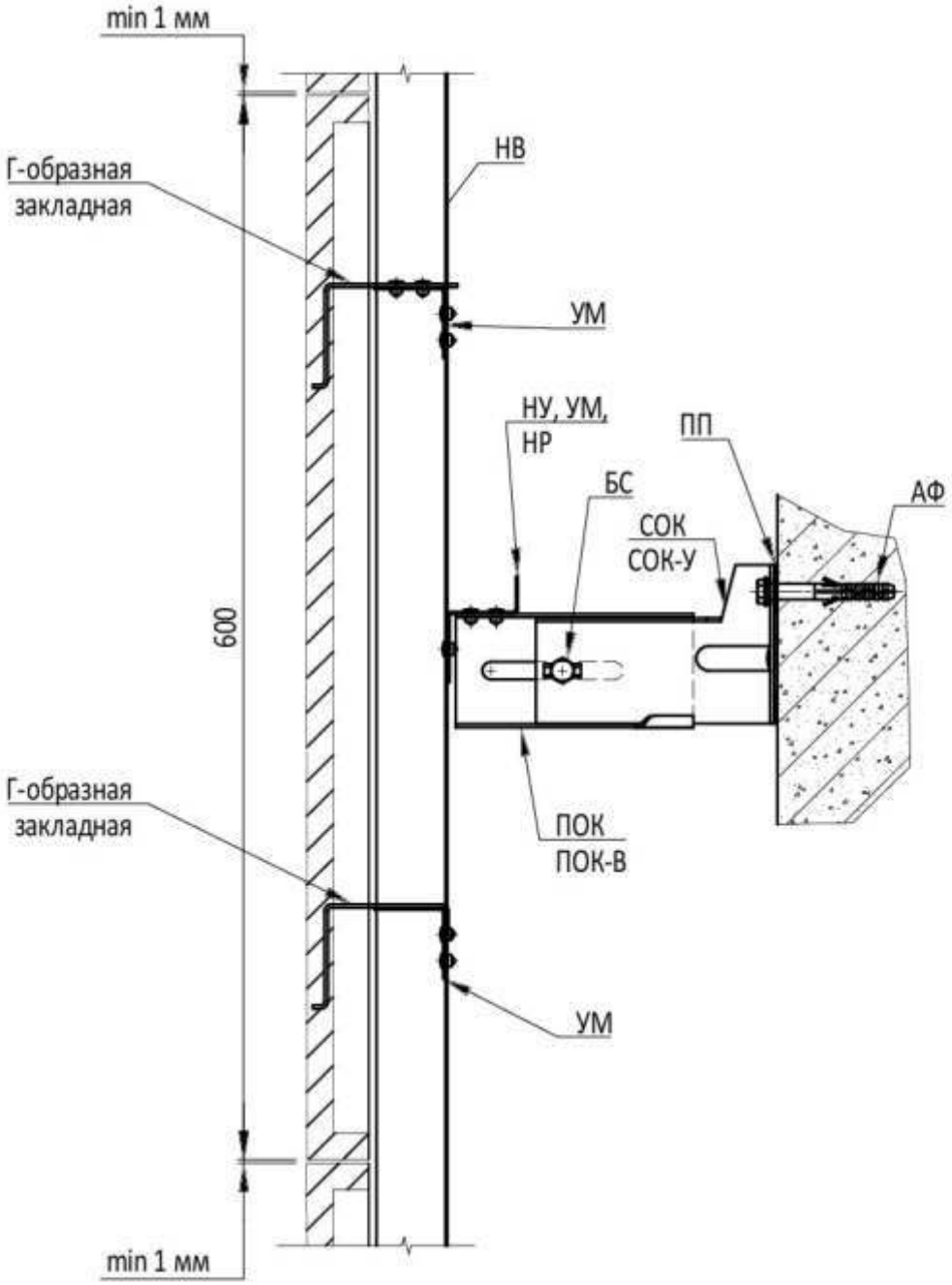

г.СПб, ул.10-я Красноармейская д. 23
помещение 21, тел. 8 (911) 270-94-03
www.fibrodekor.ru

Крепление изделий из декоративного стеклофибробетона
ВАРИАНТ 2

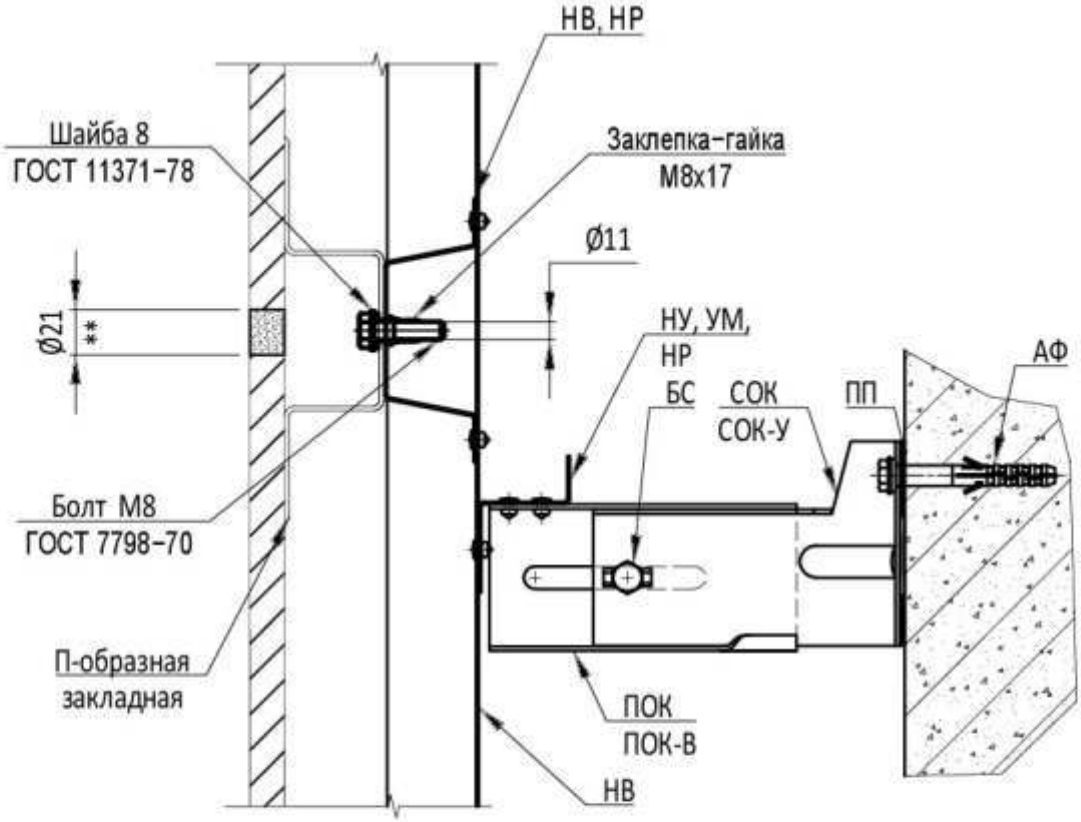

Последовательность монтажа:

1. Декоративное изделие из стеклофибробетона выставить в проектное положение и просверлить в нем сквозные отверстия Ø 11 мм напротив центра соприкасания закладной и опорного кронштена.
2. Через эти отверстия саморезами закрепить изделие к опорным кронштейнам (по одному монтажному саморезу на закладную деталь).
3. Снять изделие из стеклофибробетона, отверстия от монтажных саморезов в закладных и опорных кронштейнах рассверлить до Ø 11 мм.
4. Установить резьбовые заклепки-гайки М8х17 в опорные кронштейны.
5. Отверстия в изделии рассверлить до Ø 21 мм.
6. Закрепить изделие из стеклофибробетона с помощью болтов М8 (через шайбы).
7. Отверстия в изделии заделать специальным раствором.

** - после установки крепежа отверстие в изделии из декоративного стеклофибробетона замазать специальным раствором (в цвет и текстуру изделия)

г.СПб, ул.10-я Красноармейская д. 23
помещение 21, тел. 8 (911) 270-94-03
www.fibrodekor.ru

Крепление изделий из декоративного стеклофибробетона
ВАРИАНТ 3

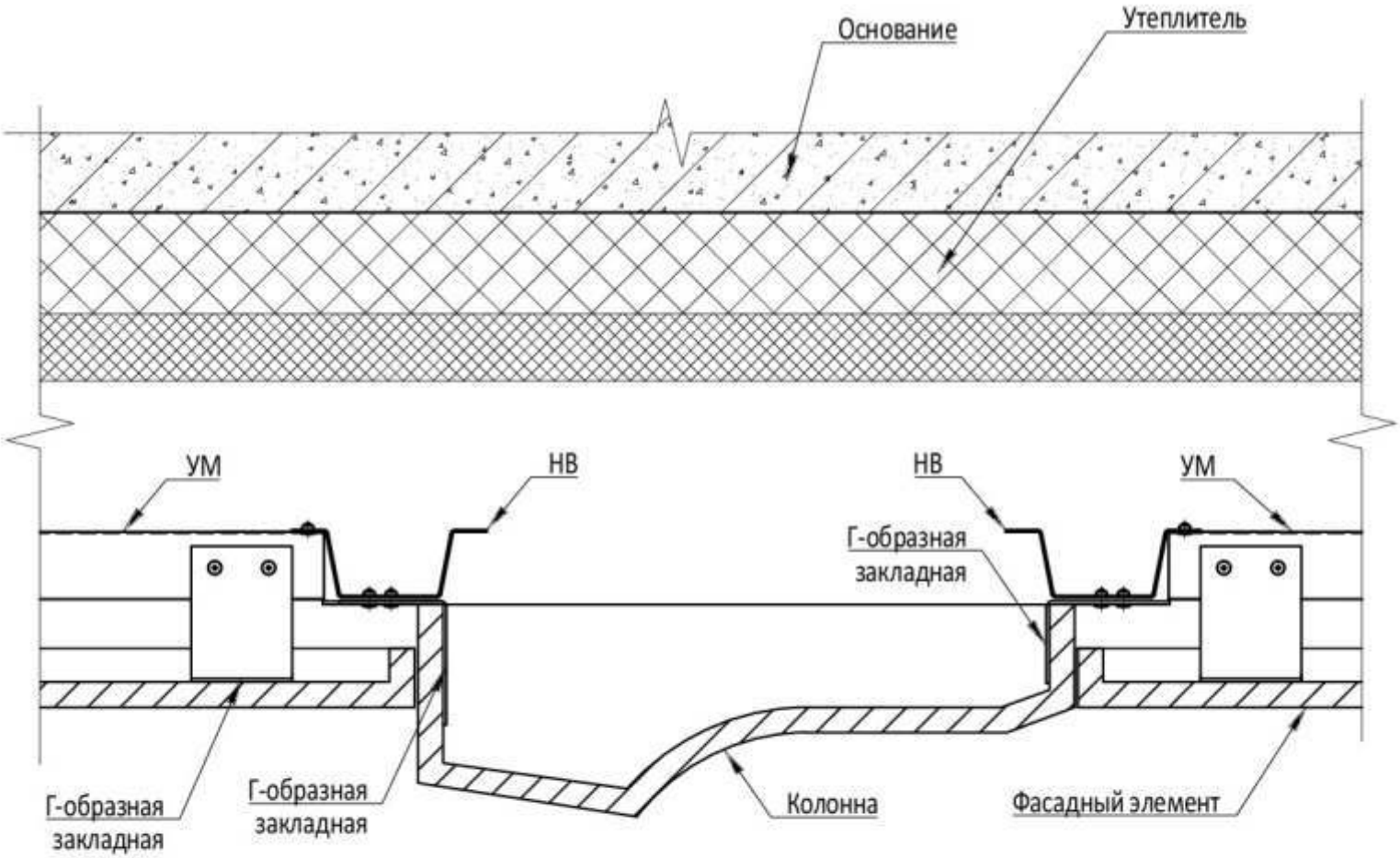

КРЕПЛЕНИЕ ГОРИЗОНТАЛЬНО-ВЕРТИКАЛЬНОГО КАРКАСА

Крепление изделий из декоративного стеклофибробетона в зоне горизонтального температурного шва
ВАРИАНТ 2

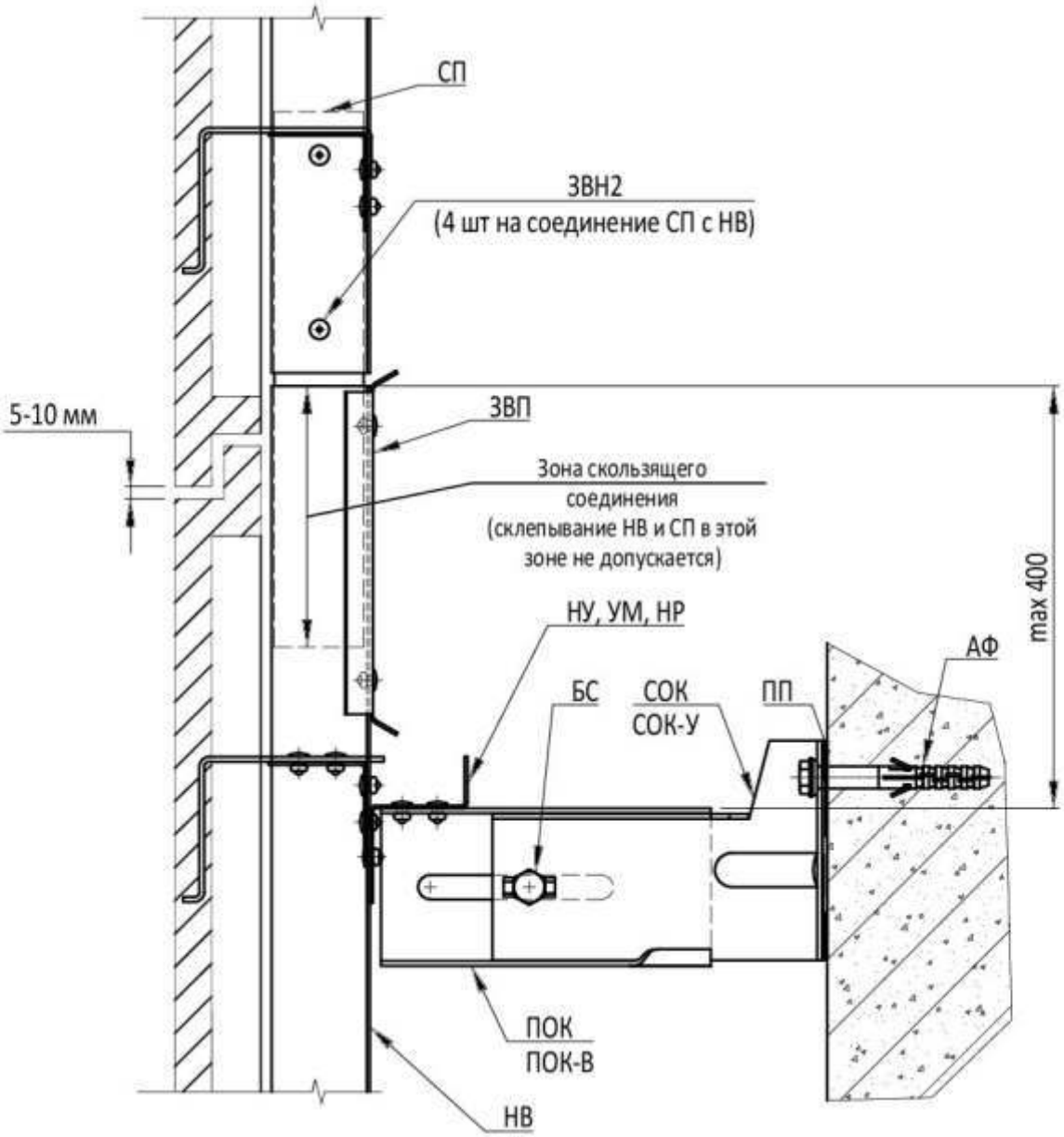

Внимание! Жесткое соединение смежных по высоте вертикальных направляющих запрещается!

г.СПб, ул.10-я Красноармейская д. 23
помещение 21, тел. 8 (911) 270-94-03
www.fibrodekor.ru

РЕШЕНИЯ В ЗОНАХ ПОВЫШЕННОЙ ПОЖАРНОЙ ОПАСНОСТИ

Схема установки оконного обрамления

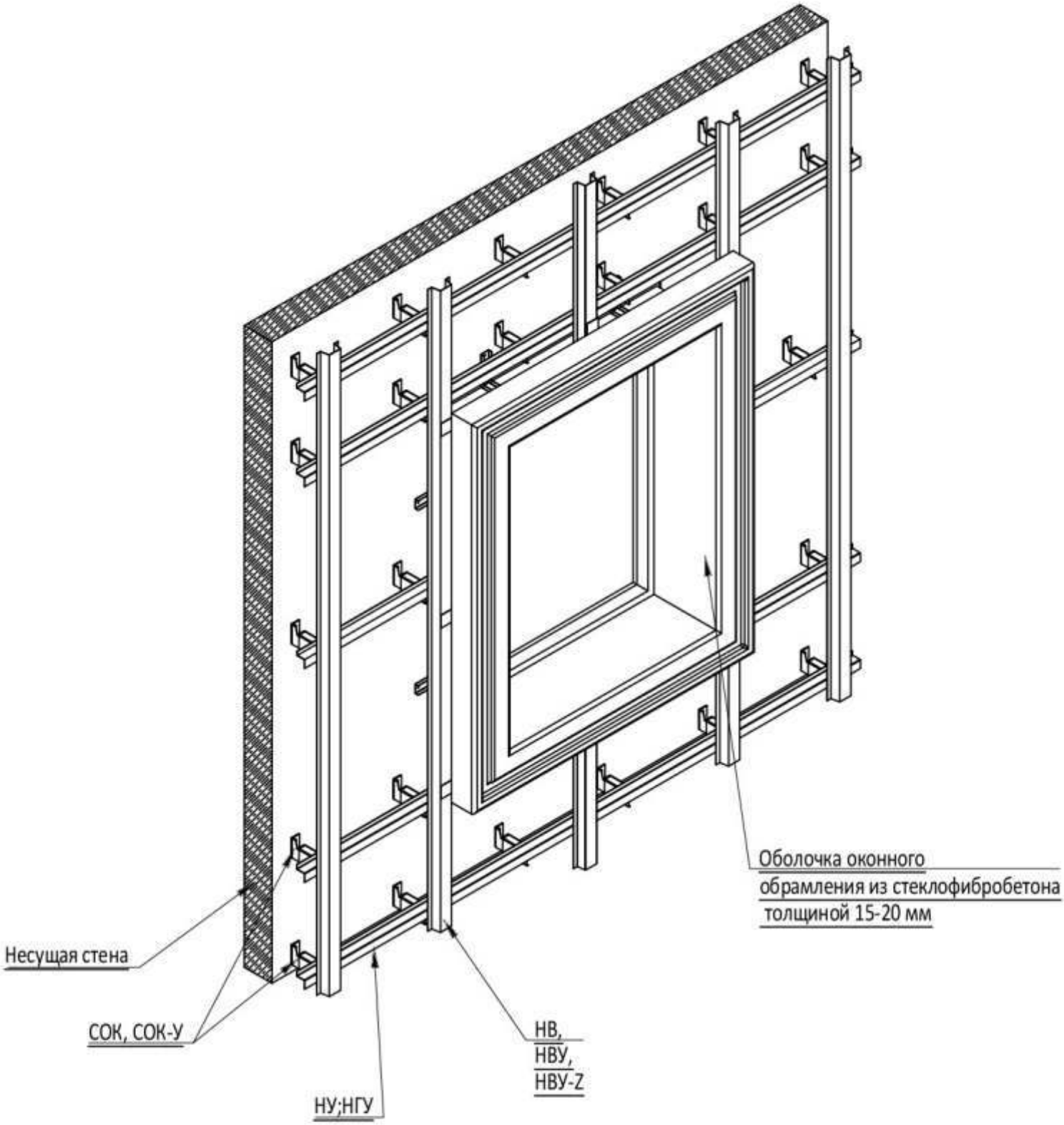

Кроме стены оконное обрамление крепится к вертикальным направляющим.

г.СПб, ул.10-я Красноармейская д. 23
помещение 21, тел. 8 (911) 270-94-03

www.fibrodekor.ru

КРЕПЛЕНИЕ ГОРИЗОНТАЛЬНО-ВЕРТИКАЛЬНОГО КАРКАСА

Крепление изделий из декоративного стеклофибробетона в зоне горизонтального температурного шва
ВАРИАНТ 1

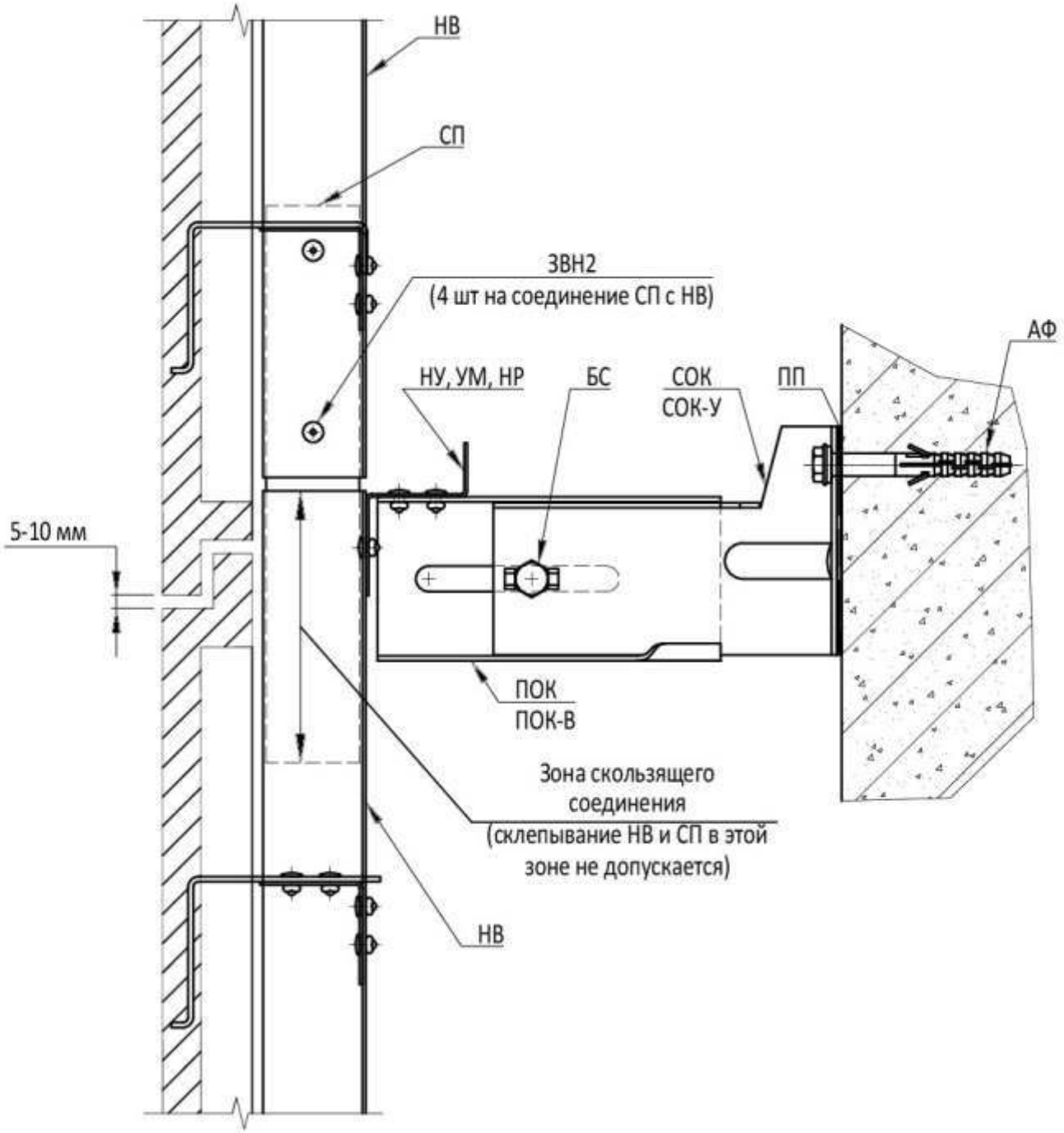

Внимание! Жесткое соединение смежных по высоте вертикальных направляющих запрещается!

г.СПб, ул.10-я Красноармейская д. 23
помещение 21, тел. 8 (911) 270-94-03
www.fibrodekor.ru

РЕШЕНИЯ В ЗОНАХ ПОВЫШЕННОЙ ПОЖАРНОЙ ОПАСНОСТИ

Принципиальная схема обустройства верхнего оконного откоса (вид изнутри)

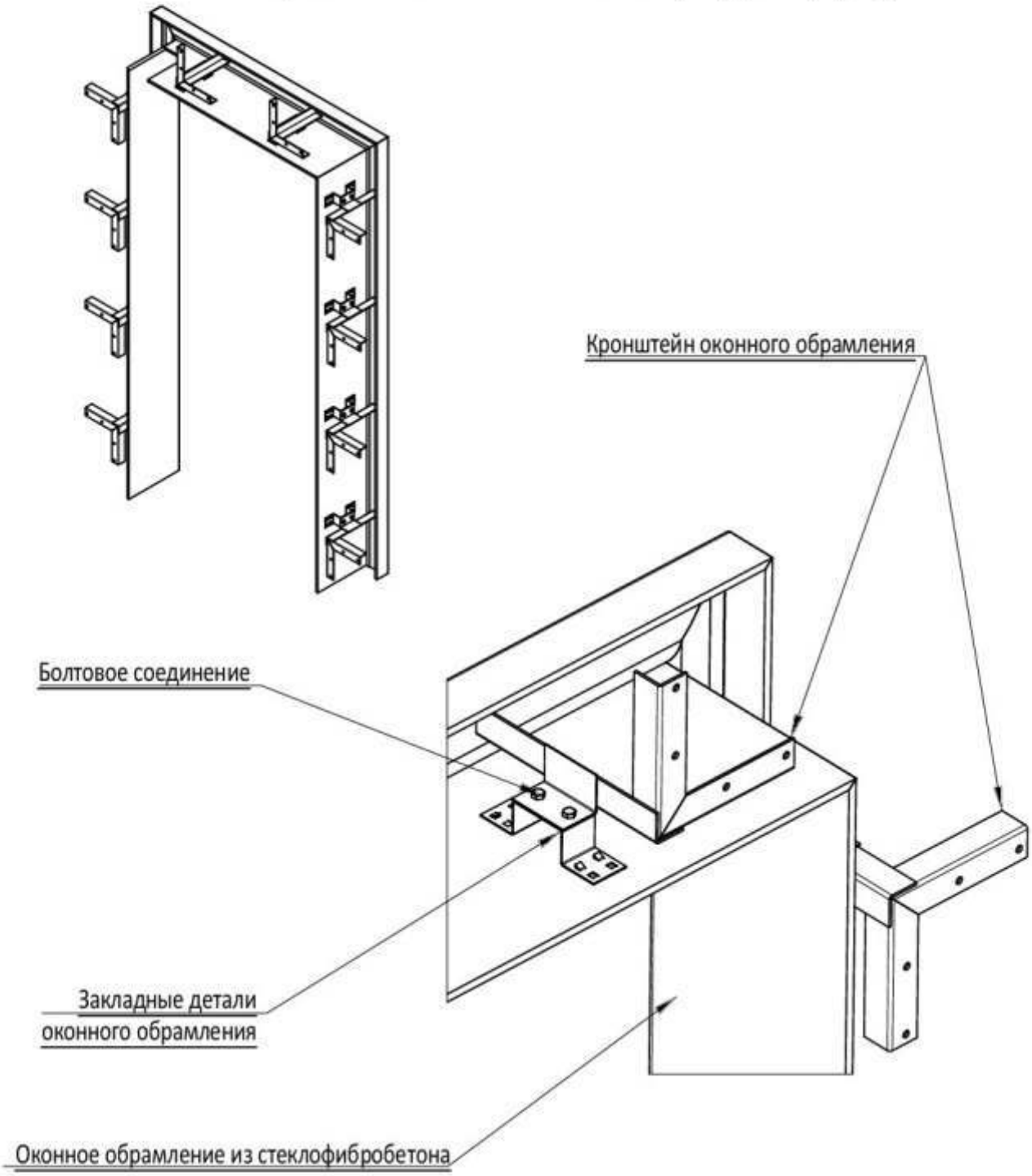

г.СПб, ул.10-я Красноармейская д. 23
помещение 21, тел. 8 (911) 270-94-03
www.fibrodekor.ru

РЕШЕНИЯ В ЗОНАХ ПОВЫШЕННОЙ ПОЖАРНОЙ ОПАСНОСТИ

Принципиальная схема примыкания оконного обрамления к окну

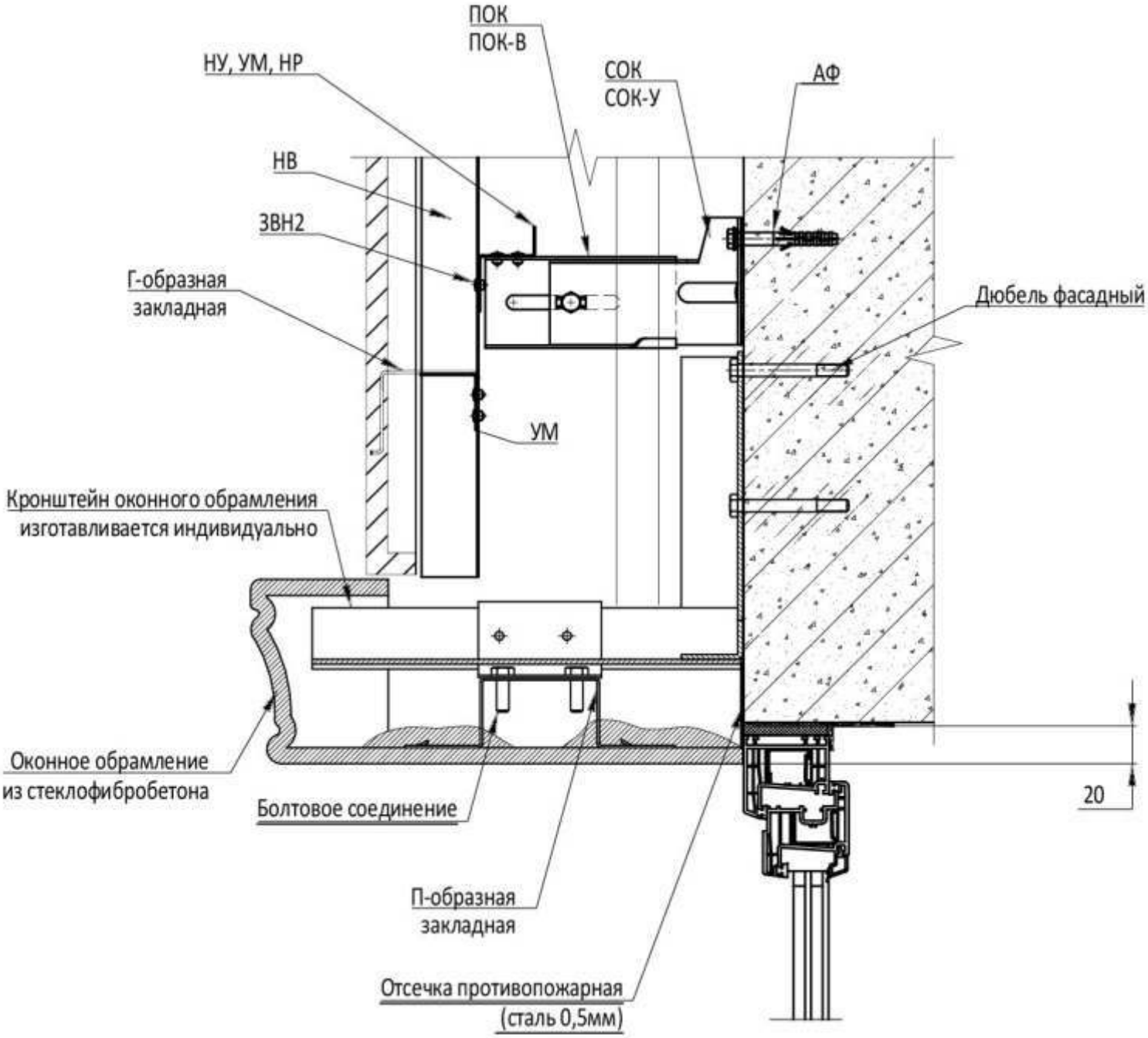

г.СПб, ул.10-я Красноармейская д. 23
помещение 21, тел. 8 (911) 270-94-03
www.fibrodekor.ru